けい船曲柱３５ｔ型標準設計図 S＝1：10

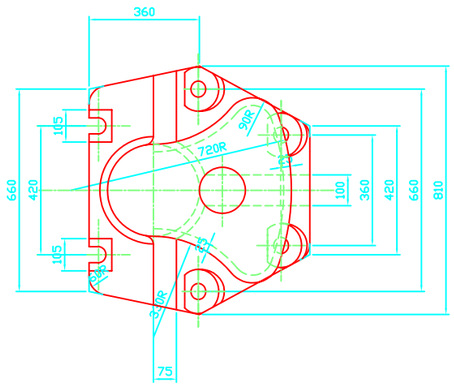

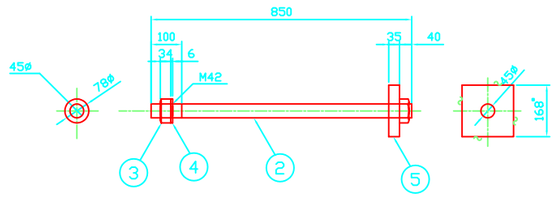

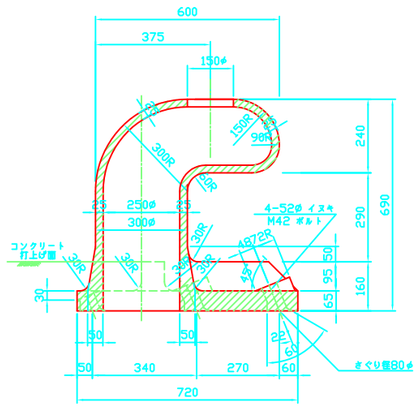

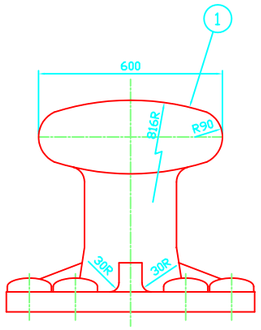

使用材質重量表

部番	名　称	材　質	許容応力度 (kg/cm²)	数 量 (個)	1個当り 重量(kg)	重 量 (kg)
1	本　体	JIS G 5101, 3種SC450	1400	1	440	440
2	アンカーボルト	JIS G 3101, 2種SS400 JIS B 0205, M42-4.5	1400	6	9	54
3	六角ナット	JIS B 1181, 1種, 並3級 4T,M42-4.5	-	12	-	-
4	ワッシャー	JIS B 1256, 並丸, 鋼	-	6	-	-
5	アンカー板	JIS G 3101, 2種SS400 またはJIS G 5101, 3種SC450	1400	6	8	48